PROJETO ESTRUTURAL

PA1, PA8, PA27 e PA34

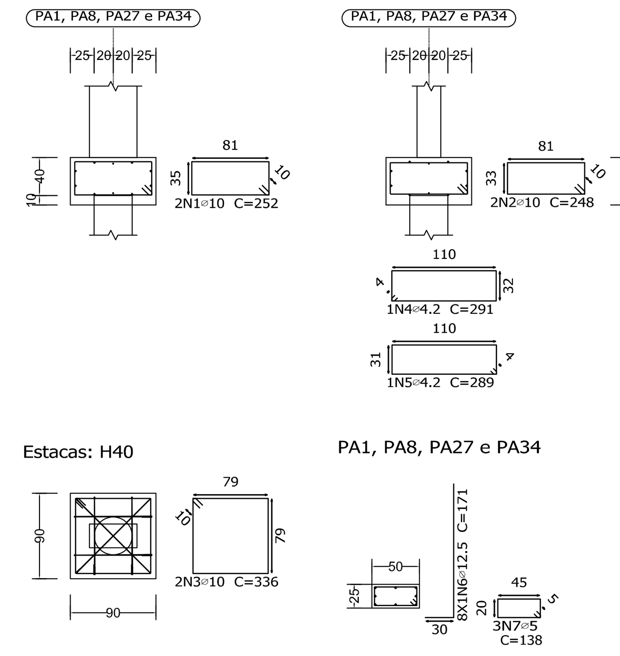

PA2, PA3, PA4, PA5, PA6 e PA7

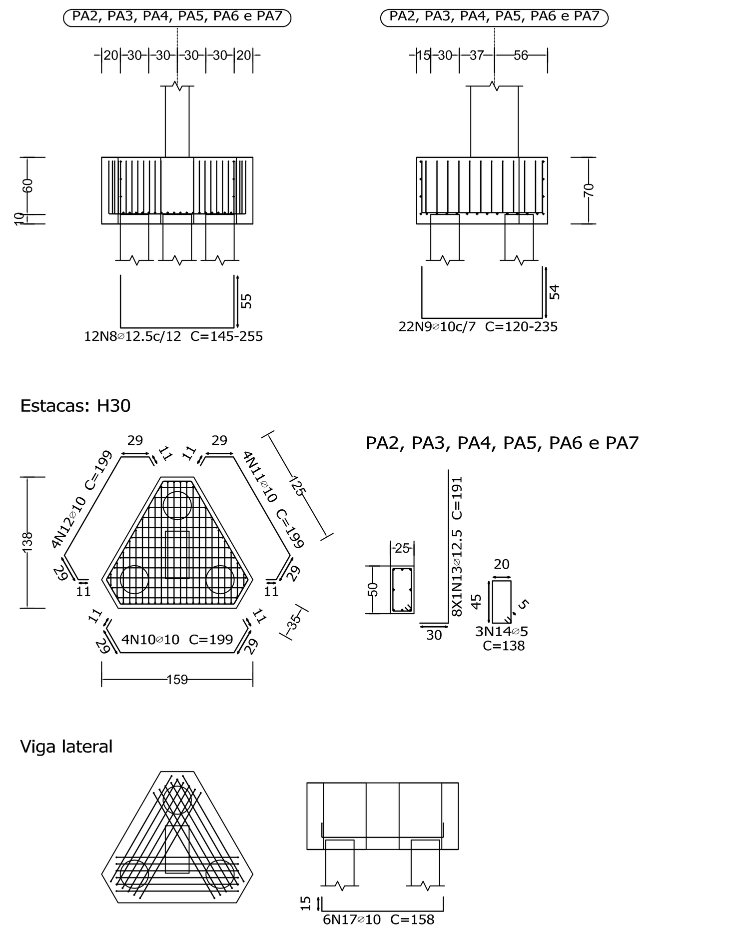

PA9, PA11, PA13, PA15, PA17, PA19, PA21 e PA25

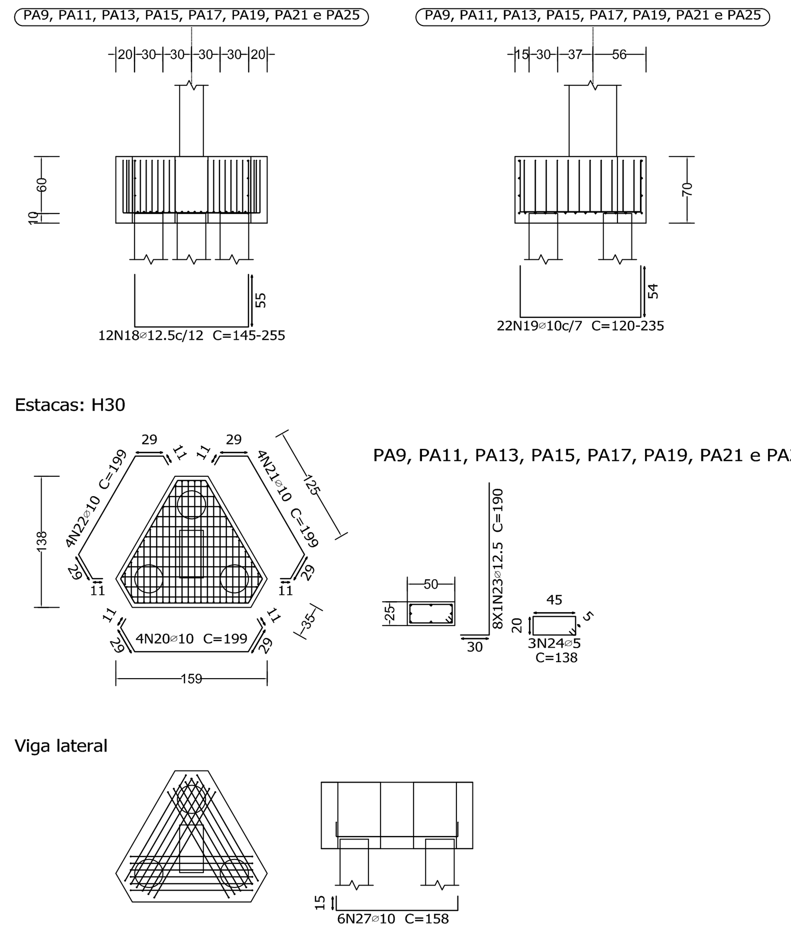

PA10, PA12, PA14, PA16, PA18, PA20, PA22 e PA26

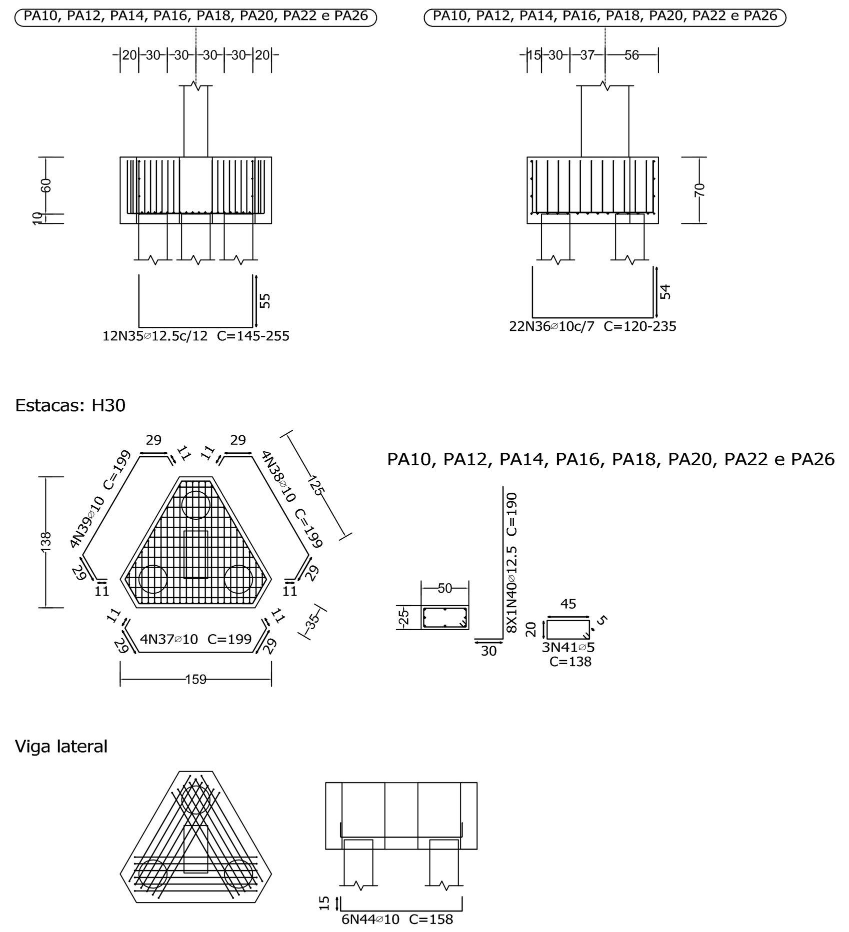

PA23

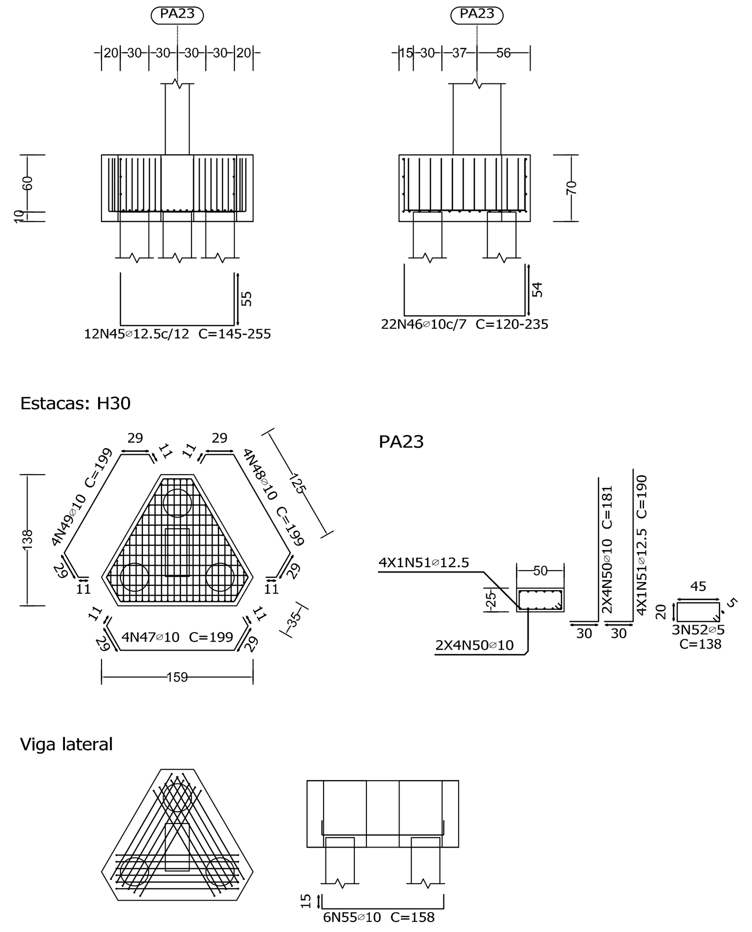

PA24

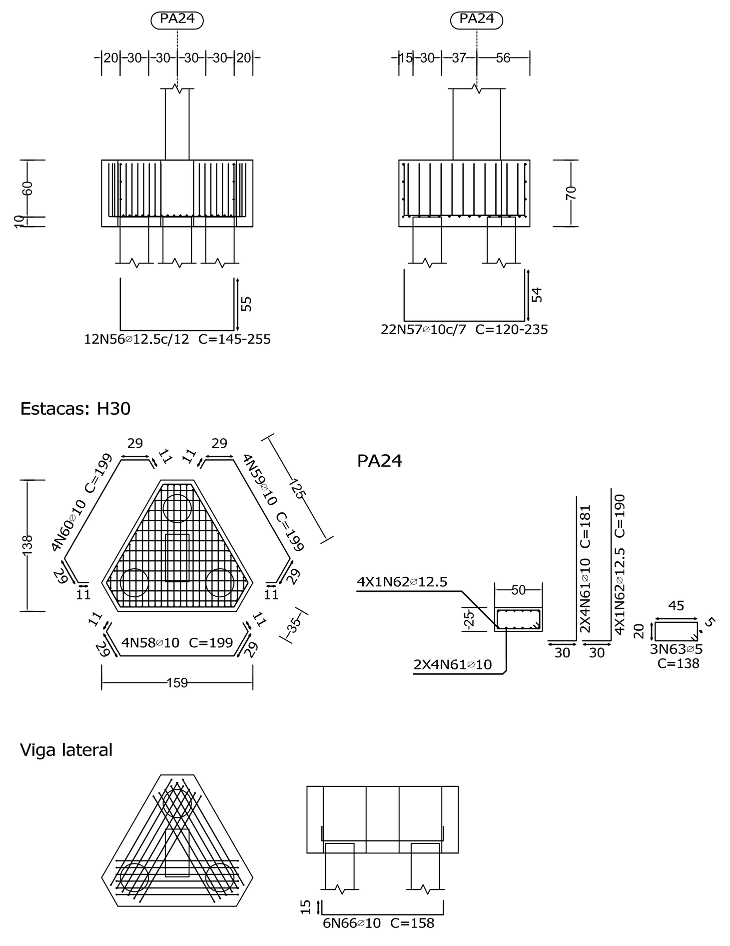

PA28, PA29, PA30, PA31, PA32 e PA33

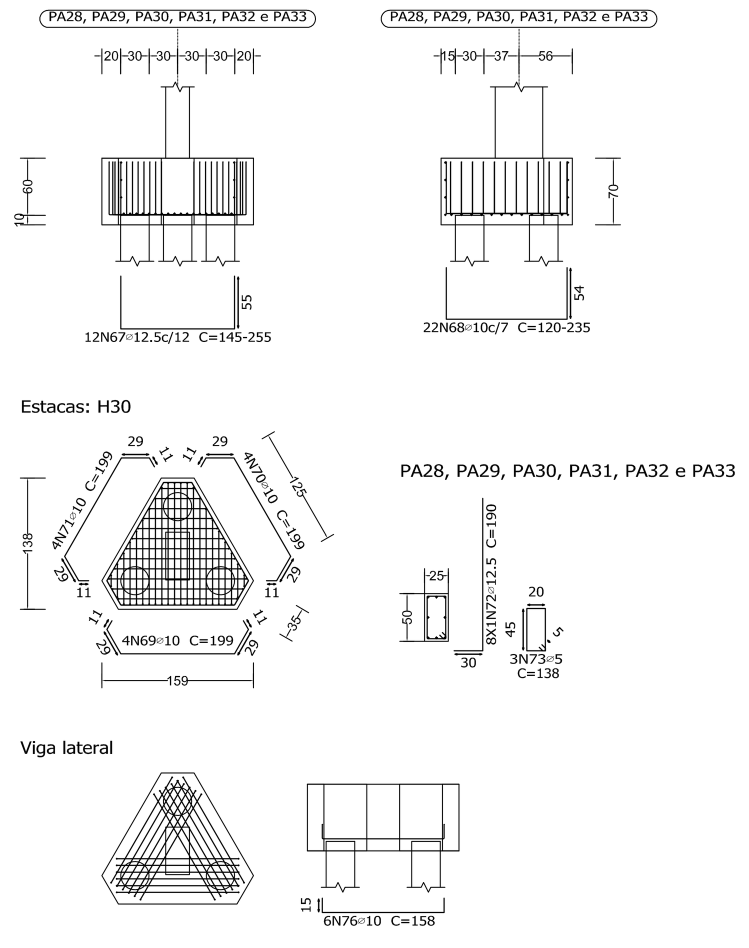

PB1, PB3, PB5, PB6, PB7, PB8, PB9, PB10, PB11, PB12, PB13, PB14, PB15, PB16, PB32, PB33, PB34, PB35, PB37, PB38, PB39, PB40, PB41 e PB42

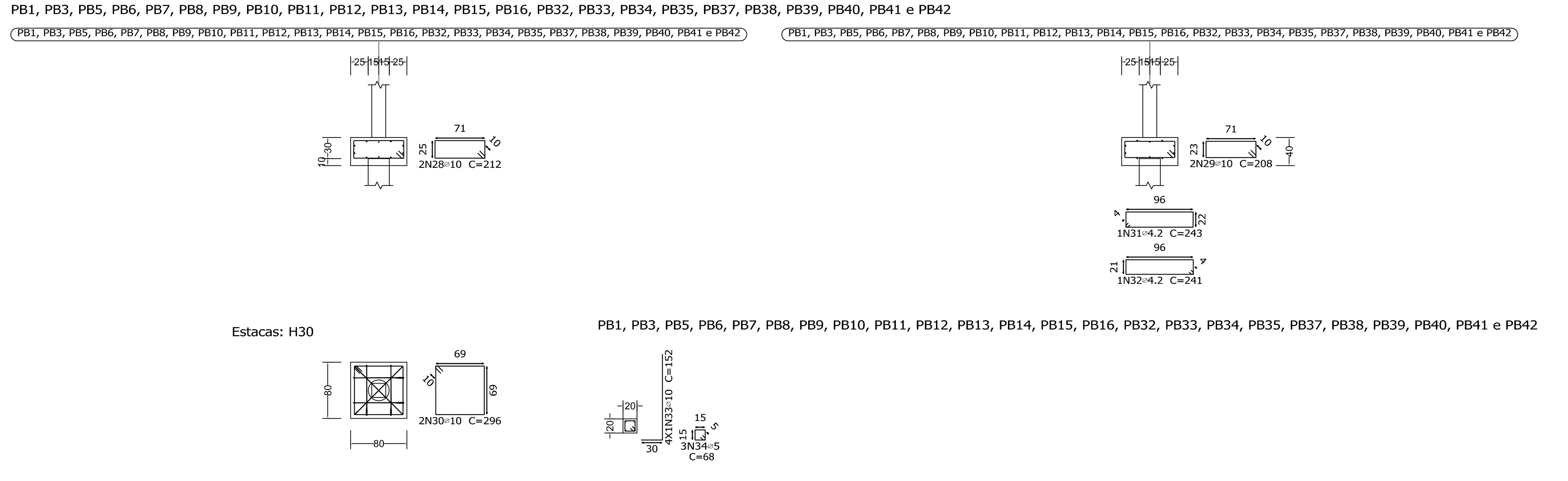

PB17, PB18, PB19, PB21, PB22, PB25 e PB28

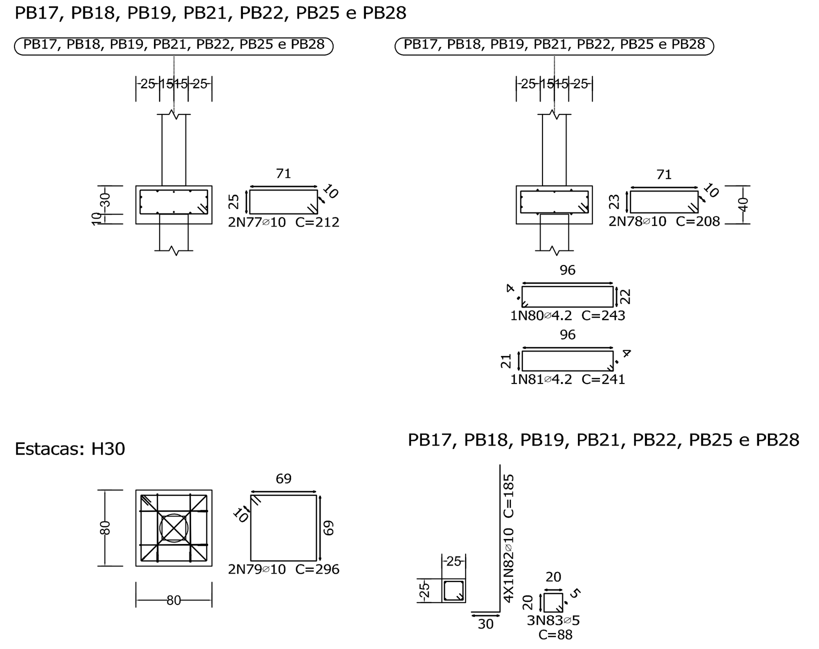

PB20, PB26 e PB27 / PB23 / PB24 e PB29

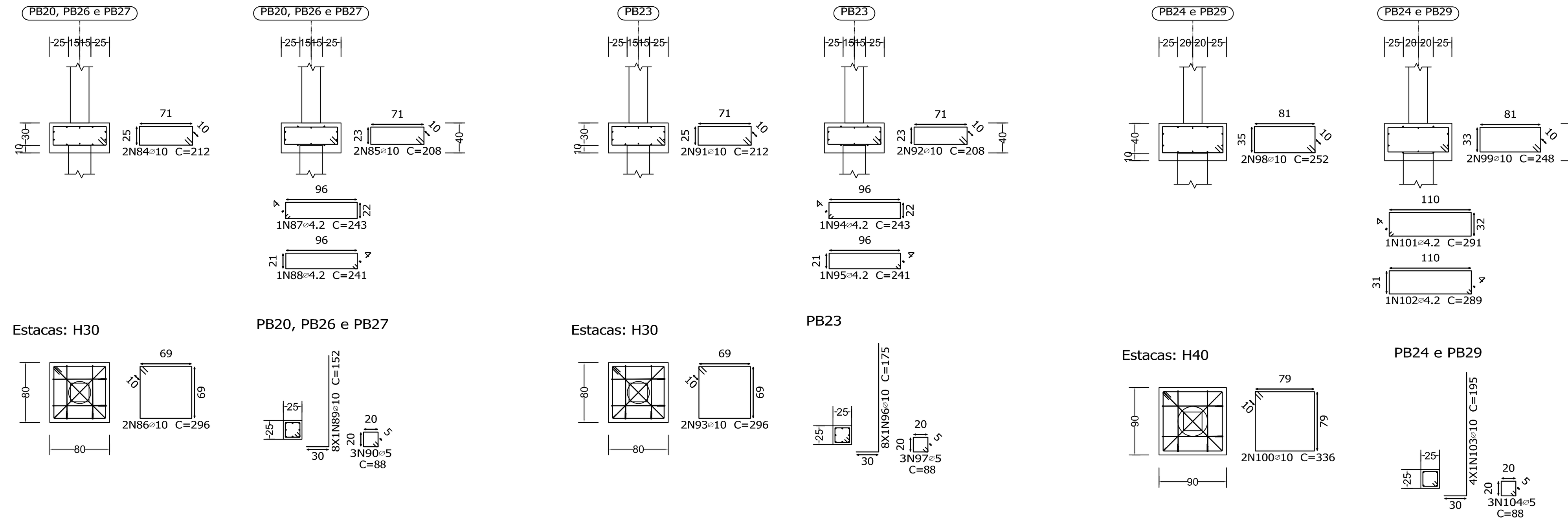

Resumo Aço Fundação Detalhamento fundação		Comp. total (m)	Peso+10% (kg)	Total
CA-50	ø10	3731.1	2529	3844
	ø12.5	1241.2	1315	
CA-60	ø4.2	204.2	24	63
	ø5	224.0	39	
Total				3907

BLOCOS COROAMENTO

Concreto: C40, em geral

Elemento	Pos.	Diam.	Q.	Dob. (cm)	Reta (cm)	Dob. (cm)	Comp. (cm)	Total (cm)	CA-50 (kg)	CA-60 (kg)
PA1=PA8=PA27 PA34	1	ø10	2		252		252	504	3.1	
	2	ø10	2		248		248	496	3.1	
	3	ø10	2		336		336	672	4.1	
	4	ø4.2	1		291		291	291		0.3
	5	ø4.2	1		289		289	289		0.3
	6	ø12.5	8	30	141		171	1368	13.2	
	7	ø5	3		138		138	414		0.6
								Total+10%:	25.9	1.3
								(x4):	103.6	5.2
PA2=PA3=PA4=PA5 PA6=PA7	8	ø12.5	12		VAR.		VAR.	2484	23.9	
	9	ø10	22		VAR.		VAR.	4224	26.0	
	10	ø10	4	11	177	11	199	796	4.9	
	11	ø10	4	11	177	11	199	796	4.9	
	12	ø10	4	11	177	11	199	796	4.9	
	13	ø12.5	8	30	161		191	1528	14.7	
	14	ø5	3		138		138	414		0.6
	15	ø10	6	15	128	15	158	948	5.8	
	16	ø10	6	15	128	15	158	948	5.8	
	17	ø10	6	15	128	15	158	948	5.8	
								Total+10%:	106.4	0.7
								(x6):	638.4	4.2
PA9=PA11=PA13 PA15=PA17=PA19 PA21=PA25	18	ø12.5	12		VAR.		VAR.	2484	23.9	
	19	ø10	22		VAR.		VAR.	4224	26.0	
	20	ø10	4	11	177	11	199	796	4.9	
	21	ø10	4	11	177	11	199	796	4.9	
	22	ø10	4	11	177	11	199	796	4.9	
	23	ø12.5	8	30	160		190	1520	14.6	
	24	ø5	3		138		138	414		0.6
	25	ø10	6	15	128	15	158	948	5.8	
	26	ø10	6	15	128	15	158	948	5.8	
	27	ø10	6	15	128	15	158	948	5.8	
								Total+10%:	106.3	0.7
								(x8):	850.4	5.6
PB1=PB3=PB5=PB6 PB7=PB8=PB9=PB10 PB11=PB12=PB13 PB14=PB15=PB16 PB32=PB33=PB34 PB35=PB37=PB38 PB39=PB40=PB41 PB42	28	ø10	2		212		212	424	2.6	
	29	ø10	2		208		208	416	2.6	
	30	ø10	2		296		296	592	3.6	
	31	ø4.2	1		243		243	243		0.3
	32	ø4.2	1		241		241	241		0.3
	33	ø10	4	30	122		152	608	3.7	
	34	ø5	3		68		68	204		0.3
								Total+10%:	13.8	1.0
								(x24):	331.2	24.0
PA10=PA12=PA14 PA16=PA18=PA20 PA22=PA26	35	ø12.5	12		VAR.		VAR.	2484	23.9	
	36	ø10	22		VAR.		VAR.	4224	26.0	
	37	ø10	4	11	177	11	199	796	4.9	
	38	ø10	4	11	177	11	199	796	4.9	
	39	ø10	4	11	177	11	199	796	4.9	
	40	ø12.5	8	30	160		190	1520	14.6	
	41	ø5	3		138		138	414		0.6
	42	ø10	6	15	128	15	158	948	5.8	
	43	ø10	6	15	128	15	158	948	5.8	
	44	ø10	6	15	128	15	158	948	5.8	
								Total+10%:	106.3	0.7
								(x8):	850.4	5.6
PA23	45	ø12.5	12		VAR.		VAR.	2484	23.9	
	46	ø10	22		VAR.		VAR.	4224	26.0	
	47	ø10	4	11	177	11	199	796	4.9	
	48	ø10	4	11	177	11	199	796	4.9	
	49	ø10	4	11	177	11	199	796	4.9	
	50	ø10	8	30	151		181	1448	8.9	
	51	ø12.5	4	30	160		190	760	7.3	
	52	ø5	3		138		138	414		0.6
	53	ø10	6	15	128	15	158	948	5.8	
	54	ø10	6	15	128	15	158	948	5.8	
	55	ø10	6	15	128	15	158	948	5.8	
								Total+10%:	108.0	0.7

Elemento	Pos.	Diam.	Q.	Dob. (cm)	Reta (cm)	Dob. (cm)	Comp. (cm)	Total (cm)	CA-50 (kg)	CA-60 (kg)
PA24	56	ø12.5	12		VAR.		VAR.	2484	23.9	
	57	ø10	22		VAR.		VAR.	4224	26.0	
	58	ø10	4	11	177	11	199	796	4.9	
	59	ø10	4	11	177	11	199	796	4.9	
	60	ø10	4	11	177	11	199	796	4.9	
	61	ø10	8	30	151		181	1448	8.9	
	62	ø12.5	4	30	160		190	760	7.3	
	63	ø5	3		138		138	414		0.6
	64	ø10	6	15	128	15	158	948	5.8	
	65	ø10	6	15	128	15	158	948	5.8	
	66	ø10	6	15	128	15	158	948	5.8	
								Total+10%:	108.0	0.7
PA28=PA29=PA30 PA31=PA32=PA33	67	ø12.5	12		VAR.		VAR.	2484	23.9	
	68	ø10	22		VAR.		VAR.	4224	26.0	
	69	ø10	4	11	177	11	199	796	4.9	
	70	ø10	4	11	177	11	199	796	4.9	
	71	ø10	4	11	177	11	199	796	4.9	
	72	ø12.5	8	30	160		190	1520	14.6	
	73	ø5	3		138		138	414		0.6
	74	ø10	6	15	128	15	158	948	5.8	
	75	ø10	6	15	128	15	158	948	5.8	
	76	ø10	6	15	128	15	158	948	5.8	
								Total+10%:	106.3	0.7
								(x6):	637.8	4.2
PB17=PB18=PB19 PB21=PB22=PB25 PB28	77	ø10	2		212		212	424	2.6	
	78	ø10	2		208		208	416	2.6	
	79	ø10	2		296		296	592	3.6	
	80	ø4.2	1		243		243	243		0.3
	81	ø4.2	1		241		241	241		0.3
	82	ø10	4	30	155		185	740	4.6	
	83	ø5	3		88		88	264		0.4
								Total+10%:	14.7	1.1
								(x7):	102.9	7.7
PB20=PB26=PB27	84	ø10	2		212		212	424	2.6	
	85	ø10	2		208		208	416	2.6	
	86	ø10	2		296		296	592	3.6	
	87	ø4.2	1		243		243	243		0.3
	88	ø4.2	1		241		241	241		0.3
	89	ø10	8	30	122		152	1216	7.5	
	90	ø5	3		88		88	264		0.4
								Total+10%:	17.9	1.1
								(x3):	53.7	3.3
PB23	91	ø10	2		212		212	424	2.6	
	92	ø10	2		208		208	416	2.6	
	93	ø10	2		296		296	592	3.6	
	94	ø4.2	1		243		243	243		0.3
	95	ø4.2	1		241		241	241		0.3
	96	ø10	8	30	145		175	1400	8.6	
	97	ø5	3		88		88	264		0.4
								Total+10%:	19.1	1.1
PB24=PB29	98	ø10	2		252		252	504	3.1	
	99	ø10	2		248		248	496	3.1	
	100	ø10	2		336		336	672	4.1	
	101	ø4.2	1		291		291	291		0.3
	102	ø4.2	1		289		289	289		0.3
	103	ø10	4	30	165		195	780	4.8	
	104	ø5	3		88		88	264		0.4
								Total+10%:	16.6	1.1
								(x2):	33.2	2.2
								ø4.2:	0.0	28.7
								ø5:	0.0	35.8
								ø10:	2521.9	0.0
								ø12.5:	1314.8	0.0
								Total:	3836.7	64.5

FOLHA	ASSUNTO

OS DESENHOS E MATERIAIS QUE CONSTAM DESTA PLANTA, CONSTITUEM TRABALHOS ORIGINAIS DO ENGENHEIRO/PROJETISTA. ESTES TRABALHOS NÃO PODEM SER DUPLICADOS OU UTILIZADOS SEM O CONSENTIMENTO POR ESCRITO DO PROJETISTA.

AMUREL 50 ANOS 1970-2020
ASSOCIAÇÃO DE MUNICÍPIOS DA REGIÃO DE LAGUNA
REGISTRO CREA/SC 116.670-8; REGISTRO CAU 32866-9

REPÚBLICA FEDERATIVA DO BRASIL
ESTADO DE SANTA CATARINA
MUNICÍPIO DE SANGÃO

Título
PROJETO ESTRUTURAL

Referencia
GINÁSIO MUNICIPAL DE ESPORTES MUNICÍPIO DE SANGÃO - SC

Conteúdo
(i) Blocos de Fundação

Endereço da Obra
RUA 30 DE MARÇO , SANGÃO - SC

Assinatura
MUNICÍPIO DE SANGÃO
CNPJ/MF - 95.780.458/0001-17

Resp. Projeto
Assinado de forma digital por JEAN CARDOSO DE SOUZA:01757174940 Dados: 2021.12.06 10:54:49 -03'00'
JEAN CARDOSO DE SOUZA
Engº Civil / Tec. em Eletrotécnica
CREA/SC º 067975-0 / CFT - BR nº 01757174940

Desenho
LETICIA ANDRADE DE BEM
Arquiteta e Urbanista - CAU/SC nº A265389-3

Art Nº	Ticket Nº	Data	Escala	Revisão
0000000-0	202149945	NOVEMBRO/2021	INDICADA	00

Folha Nº **02**/22

A1++